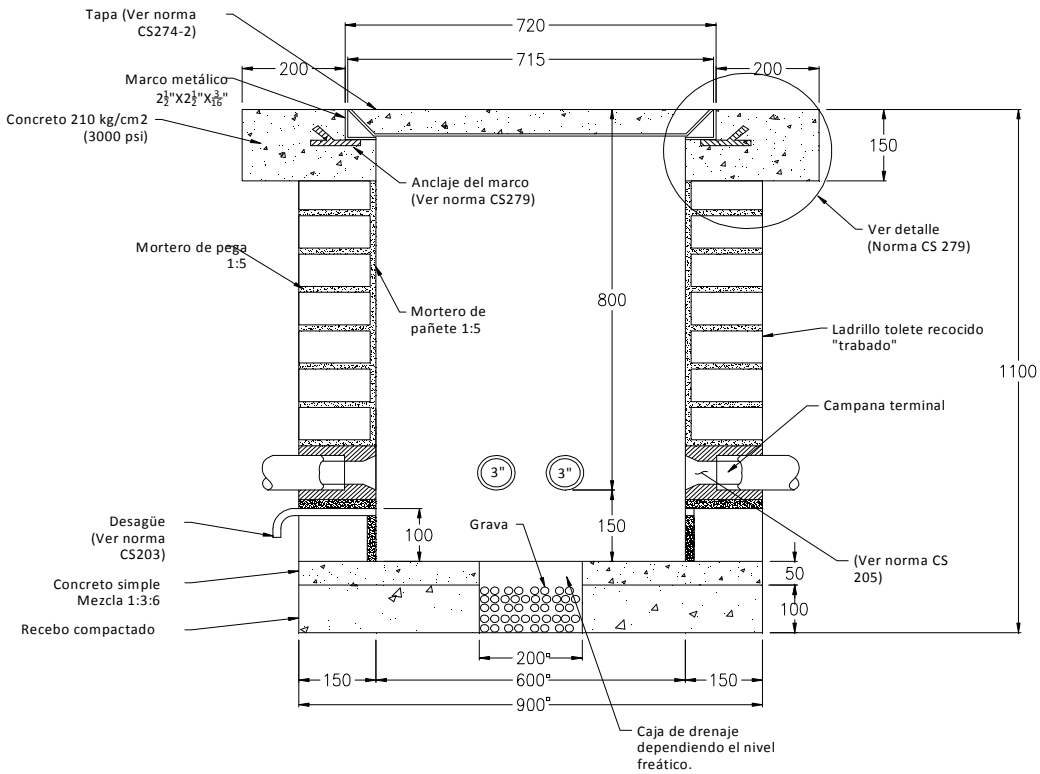

CORTE A-A (Ver norma CS274)

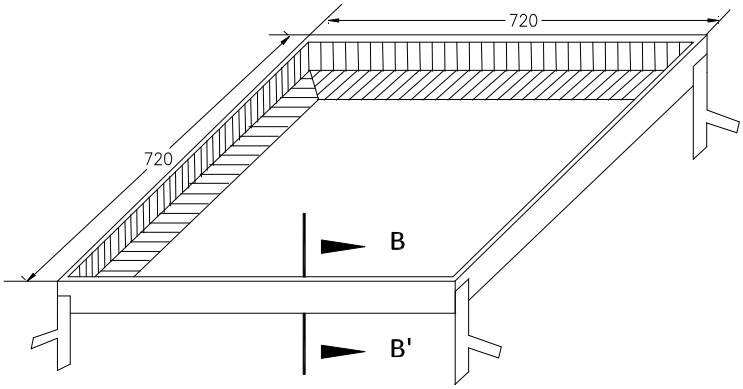

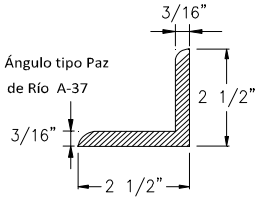

CORTE B-B'

CODIGO DE SAP	MARCO PARA CAJA CS274

NOTAS:

1. Dimensiones en milímetros
2. La resistencia especificada del concreto será de la compresión a los 28 días.

enel codensa	**CAJA DE INSPECCIÓN PARA ALUMBRADO PÚBLICO Y ACOMETIDAS DE BAJA TENSIÓN**		
ELABORÓ DISEÑO DE LA RED	**EMISIÓN** 08-07-1999	**ÚLTIMA REVISIÓN** 16-02-2018	**CS 274-1** Pág. 1 de 1

Estos documentos tienen derechos de autor. PROHIBIDA SU REPRODUCCIÓN TOTAL O PARCIAL SIN LA AUTORIZACIÓN EXPRESA DE ENEL - CODENSA. Artículo 29 del Decreto 460 de 1995.